PRIZĂ UNIVERSALĂ CU PROTECȚIE LA SUPRATENSIUNE CONRAD, ALB

Cod produs: 610639

MANUAL DE UTILIZARE

Nr. EMP600/1

A.Funcții

1. Priza universală cu protecție la supratensiune All-in-One protejează aparatele dvs. de daunele cauzate de problemele apărute în rețeaua de alimentare electrică, ca de ex. oscilații semnificative ale curentului electric, vârfuri de curent, fulgere. Priza universală vă protejează aparatele și garantează funcționarea neîntreruptă a acestora.
2. Priza universală este optim echipată pentru protecția computerelor, sistemelor Home Cinema, televizoarelor, telefoanelor și faxurilor.
3. Priza universală este echipată cu un indicator roșu „Power” și un indicator verde pentru protecție, care semnalizează funcționarea aparatelor și starea de protecție.
4. Priza universală dispune de 6 varistoare de înaltă calitate, 6 siguranțe termice și 3 tuburi cu descărcare în gaz, iar coletul include și o schemă de conexiuni. În acest fel priza universală vă protejează nonstop aparatele conectate. Produsul protejează aparatele conectate în cazul întreruperii de curent, dar și semnalele TV, rețea și telefonie.

B. Conexiuni

1. Opriți aparatul înainte de a-l conecta la priza universală.
2. Legați cablul telefonului/faxului din priza „TEL/FAX/MODEM IN” la doza de telefonie din perete. Apoi legați un cablu din priza „TEL/FAX/MODEM OUT” la telefon, fax.
3. Legați cablul rețea din conexiunea „NETWORK/ISDN IN” a prizei universale la mufa ISDN. Apoi legați un cablu de la priza „NETWORK/ISDN OUT” la telefon, fax.
4. Legați cablul TV de la conexiunea „TV IN” a prizei universale la mufa TV din perete. Apoi legați conexiunea „TV OUT” la mufa „TV IN” a televizorului.
5. Conectați cablul de alimentare al computerului/televizorului/video-recorderului/telefonului la priza universală; apoi legați priza universală la rețeaua de curent (dacă conectați mai mult de un singur aparat recomandăm folosirea unui cablu prelungitor). Indicatorul roșu și verde se aprind, ceea ce înseamnă că priza universală este alimentată cu energie electrică și că aparatele conectate sunt protejate.

Cum arată o conexiune:

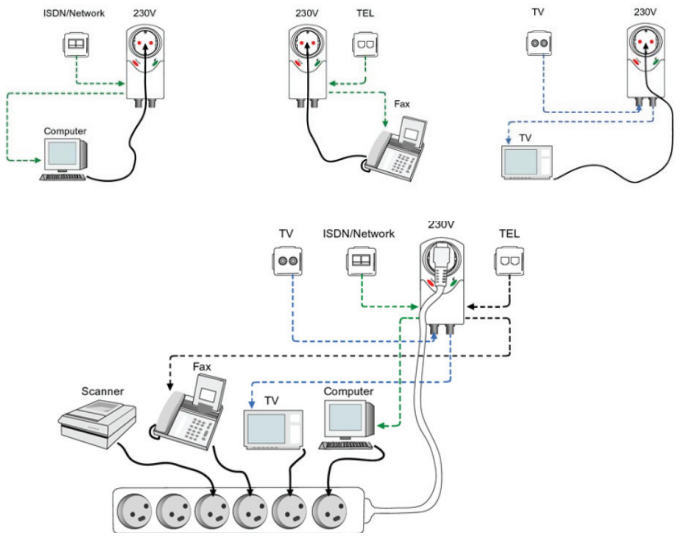

C.Instrucțiuni de siguranță

1. Aparatele conectate la priza universală trebuie să aibă aceleași valori de tensiune ca și cele precizate la pct. „Date tehnice” pentru priza universală.
2. Dacă după conectarea prizei universale la rețeaua de alimentare indicatorul verde nu mai luminează înseamnă că aparatele conectate nu sunt protejate. În acest caz trebuie să înlocuiți priza universală cu una nouă.
3. Produsul este adecvat numai pentru utilizare cu prize cu împământare.

D. Date tehnice

1. Tensiune de funcționare:	230VAC, 16A, 3680W
2. Protecție tensiune max.:	TV: protecție între semnalul TV și adaptor: 90V între priza universală și pământ: 1000 V pentru toate celelalte aparate: 6000V
3. Curent max.:	TV: 5000A pentru toate celelalte conexiuni: 4500A
4. Curent max. de scurgere:	priză de perete: 165 Joules
	telefon/ISDN: 268 Joules
5. Timp de răspuns:	<1ns

DECLARAȚIE DE CONFORMITATE

Producător: Conrad Electronic SE
Deţinător licenţă: Conrad Electronic SE
Adresă: Strada Klaus – Conrad Nr. 1
D – 92240 Hirschau, Germania

Declarăm pe proprie răspundere că produsul:

Tip de echipament: **Priză universală cu protecţie la supratensiune**
Cod produs: **610639**

Este în conformitate cu următoarele norme sau documente:

1. Directiva 2004/108/EC 2006/95/EC
EN 55014-1: 2000 +Al: 2001 +A2: 2002;
EN 61000-3-2: 2006;
EN 61000-3-3: 1995 +A1: 2001 +A2: 2005;
EN 55014-2: 1997 +A1: 2001; EN 41003: 1998;
EN 61643-11: 2002; VDE 0620-1: 2005;

Hirschau, 02 Iul. 2010
Locul şi data emiterii

Conrad Electronic SE
Klaus-Conrad-Str. 1
92240 Hirschau

Producător/Reprezentant autorizat
numele şi semnătura

Aceste instrucţiuni de utilizare sunt o publicaţie a **German Electronics SRL** (str. Cuza Vodă nr.61/A, Oradea, România) şi **Conrad Electronic SE** (Klaus-Conrad 1, D-92240 Hirschau, Germania).
Toate drepturile, inclusiv cele aferente traducerii, sunt rezervate. Reproducerea (inclusiv traducerea) prin orice mijloace, de ex. prin fotocopiere, microfilmare sau prin introducerea în sisteme electronice de procesare a datelor, necesită în prealabil aprobarea scrisă a editorului. Retipărirea, chiar şi parţială, este interzisă.
Aceste instrucţiuni de utilizare reflectă specificaţiile tehnice ale produsului la data tipăririi. Producătorul îşi rezervă dreptul de a opera modificări de natură tehnică sau de design fără o înştiinţare prealabilă.
© 2014 Conrad Electronic SE & German Electronics SRL (ed. lb. română)
Toate drepturile rezervate